SICHERHEITSABSTÄNDE

zu **brennbaren** Materialien.

(zB. Holzwand)

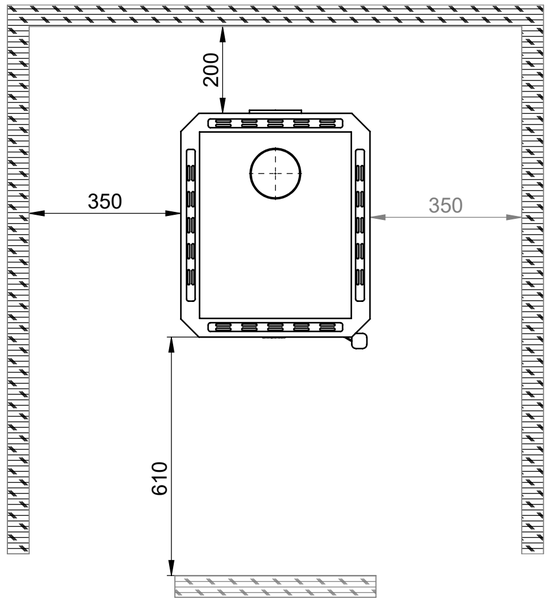

zu **nicht brennbaren** Materialien.

(zB. Yton, Beton, Stein, Ziegel)

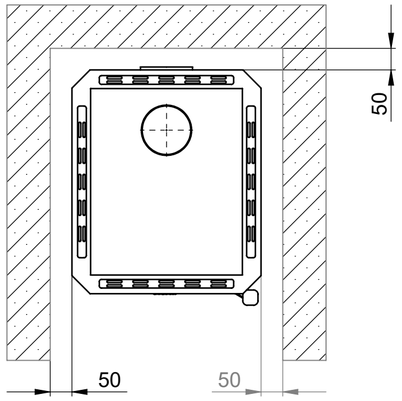

MODELLE

Iwo Reflex	800.920.001
Iwo Rubin	800.920.005
Iwo Trend	800.920.002
MODELL	ARTIKEL-NR.:

MASSE

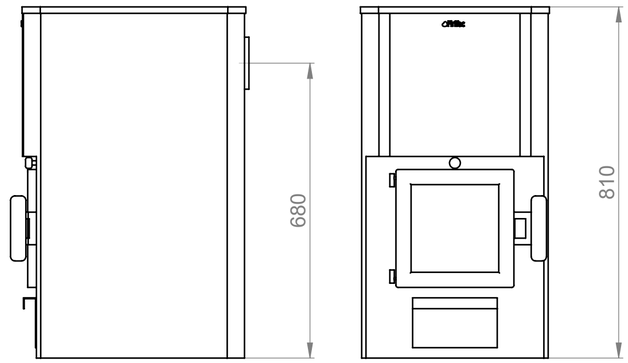

AUFSTELLUNG / BODENSCHUTZ

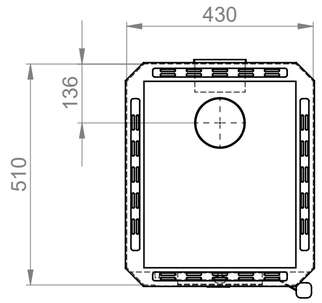

Betonboden
FinTec Saunaöfen der FinTec Standard-Linie
sind problemlos auf Betonboden zu installieren.
Dabei sollte die Stärke der Betonplatte min. 40mm betragen.
In der Betonplatte unterhalb des Saunaofens sollen sich keine
Rohre oder Leitungen befinden.

Fliesenboden
Die hohen Temperaturen des Saunaofens können zu Schäden
am Fliesenbelag führen.
Wir empfehlen die Verwendung des optionalen FinTec
Ofenpodestes.

Böden aus brennbaren Materialien
Böden aus brennbaren Materialien sind mit einer Betonplatte
zu schützen.

1:20

ANSCHLUSS

Anschluss des Ofens an einen gemauerten Rauchfang

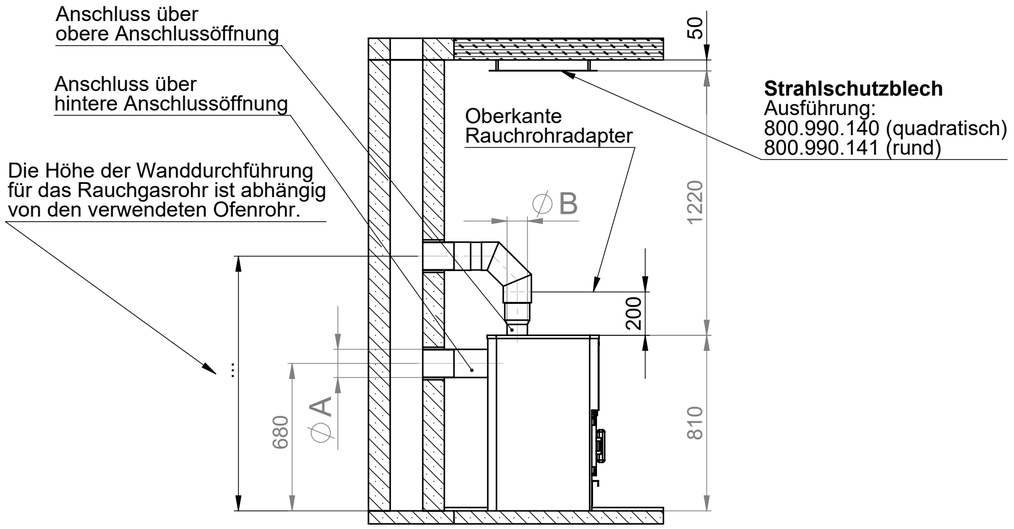

Ø A	Ø B
115 (Standard / Export)	115 (Standard / Export)
	130 optional mit Rauchrohradapter
	150 optional mit Rauchrohradapter

MINDESTABMASSE BODENSCHUTZ

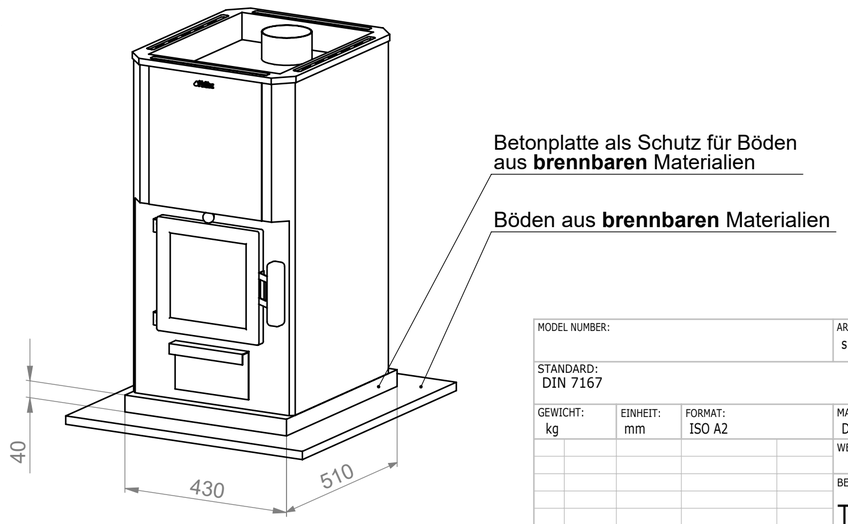

1:20

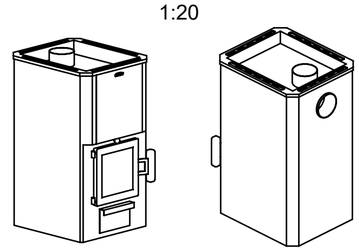

MODEL NUMBER:			ARTIKEL-NR.: s. Tabelle	TYPE: s. Tabelle
STANDARD: DIN 7167				
GEWICHT: kg	EINHEIT: mm	FORMAT: ISO A2	MAßE OHNE TOLERANZANGABEN: DIN ISO 2768-mH	OBERFLAECHENANGABEN: DIN ISO 1302
			WERKSTOFF:	MAßSTAB: 1:10
			BENNENUNG: Technisches Maßblatt Saunaofen Iwo	
01 14008	2014-11-10	W. Hohenberger		
02 19494	2023-04-13	E. Gluth		
IND. TM-NR.:	DATUM	NAME	SIGN.	
RELEASE:	2014-11-10	R. Schmidt		

FinTec SAUNA- UND WELLNESSTECHNIK

ERSATZ FUER:
ZEICHNUNGS-NR.: M.1004.02 SEITE: 1/1

DIESES DOKUMENT BLEIBT UNSER EIGENTUM UND DARF OHNE UNSERE GENEHMIGUNG WEDER DRITTEN PERSONEN NOCH KONKURENZFIRMEN MITGETEILT WERDEN.
COMMUNICATION, USE, ADAPTION AND COPY FORBIDDEN WITHOUT ANY WRITTEN AUTHORIZATION.

Plot/Druck DIN A2-594x420